15180-B SU25
A -B C

A -B	C
15180-B	SU25
15190-B	SU40

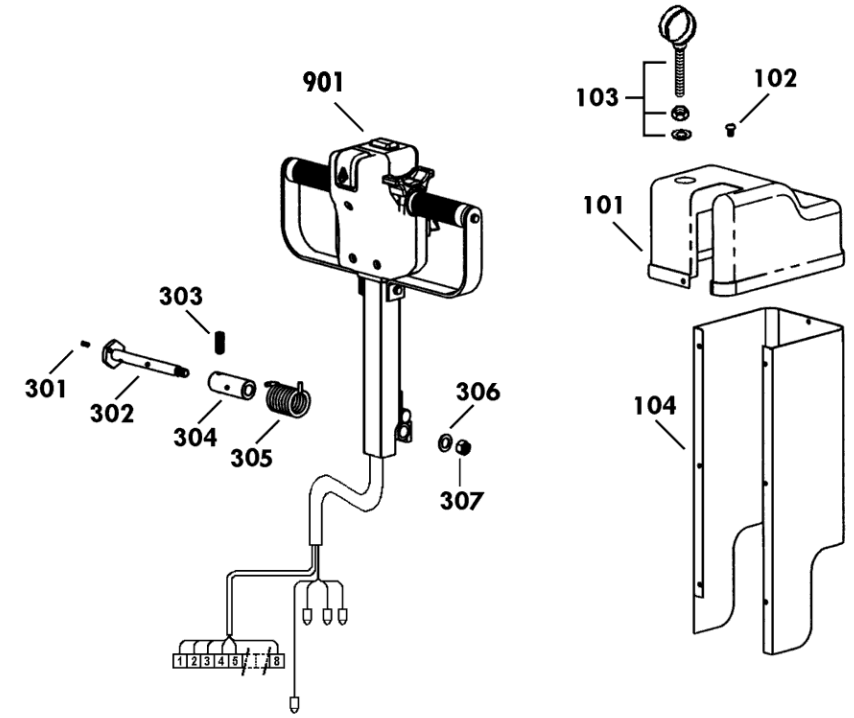

セットNo. 構成部品

901：ﾊﾝﾄﾞﾙセット
902：塗料

セット部品は上記セットNo.で受注承ります。
□で囲んだ部品は単体受注不可てﾞす。
( )内の部品は組込部品てﾞす。

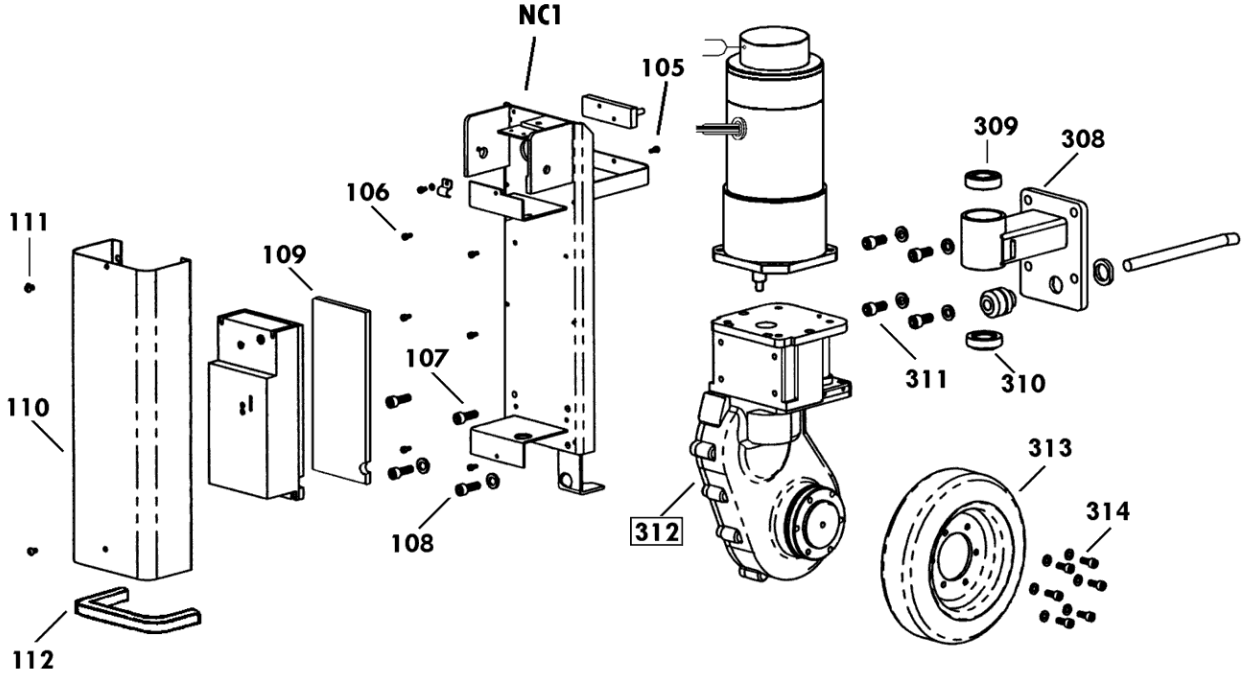

USED No.101～112
301～314

改訂-C(0) 1/2
2012/12/04

Copyright 2010 OPK Co,.Ltd All Rights Reserved.

SU25 Fig1.フレーム部

部品No.	部品名称	種類		員数	備考(Ⅰ)	備考(Ⅱ)
101	ｼﾞｭｼｶﾊﾞｰ			1		E0-15180-B-101
102	6 ｶｸｱﾅﾂｷﾎﾞﾀﾝﾎﾞﾙﾄ			1		E0-15180-B-102
103	ﾂﾘﾌｯｸｾｯﾄ･ﾒｯｷﾂｷ			1		E0-15180-B-103
104	ｶﾊﾞｰA			1		E0-15180-B-104
105	6 ｶｸｱﾅﾂｷﾎﾞﾙﾄ			1		E0-15180-B-105
106	6 ｶｸｱﾅﾂｷﾎﾞﾙﾄｾｯﾄ			6		E0-15180-B-106
107	6 ｶｸｱﾅﾂｷﾎﾞﾙﾄ			2		E0-15180-B-107
108	6 ｶｸｱﾅﾂｷﾎﾞﾙﾄｾｯﾄ			2		E0-15180-B-108
109	ｱﾙﾐｲﾀ			1		E0-15180-B-109
110	ｶﾊﾞｰB			1		E0-15180-B-110
111	6 ｶｸｱﾅﾂｷﾎﾞﾀﾝﾎﾞﾙﾄ			2		E0-15180-B-111
112	ﾚｷﾞｭﾗｰﾄﾘｰﾑ			1		E0-15180-B-112
301	ﾎｰﾛｰｽｸﾘｭｰ			1		E0-15180-B-301
302	ﾊﾝﾄﾞﾙﾋﾟﾝ･ﾒｯｷﾂｷ			1		E0-15180-B-302
303	ﾎｰﾛｰｽｸﾘｭｰ(ｸﾎﾞﾐｻｷ)			1		E0-15180-B-303
304	ﾊﾝﾄﾞﾙﾊﾞﾈﾒﾀﾙ(ﾒｯｷﾂｷ)			1		E0-15180-B-304
305	ｽﾌﾟﾘﾝｸﾞ			1		E0-15180-B-305
306	ﾋﾗﾜｯｼｬ			1		E0-15180-B-306
307	ﾌｧｲﾝUﾅｯﾄ			1		E0-15180-B-307
308	ﾚﾝｹﾂﾌﾞﾗｹｯﾄ			1		E0-15180-B-308
309	#ﾍﾞｱﾘﾝｸﾞ			1		E0-15180-B-309
310	ﾃｰﾊﾟｰｺﾛﾍﾞｱﾘﾝｸﾞ			1		E0-15180-B-310
311	6 ｶｸｱﾅﾂｷﾎﾞﾙﾄｾｯﾄ			4		E0-15180-B-311
313	ﾕﾆｰﾀｲﾔ(ｼﾛ)			1		E0-15180-B-313
314	6 ｶｸｱﾅﾂｷﾎﾞﾙﾄｾｯﾄ			6		E0-15180-B-314
901	ｺﾝﾄﾛｰﾙﾊﾝﾄﾞﾙﾌﾞﾛｯｸ			1	ハンドルセット	E0-15180-B-901
902	*ｽﾌﾟﾚｰ			1	塗料	E0-15180-B-902

15180-B SU25

A -B C

A -B	C
15180-B	SU25
15190-B	SU40

セット部品は上記セットNo.で受注承ります。
□で囲んだ部品は単体受注不可てゞす。
( )内の部品は組込部品てゞす。

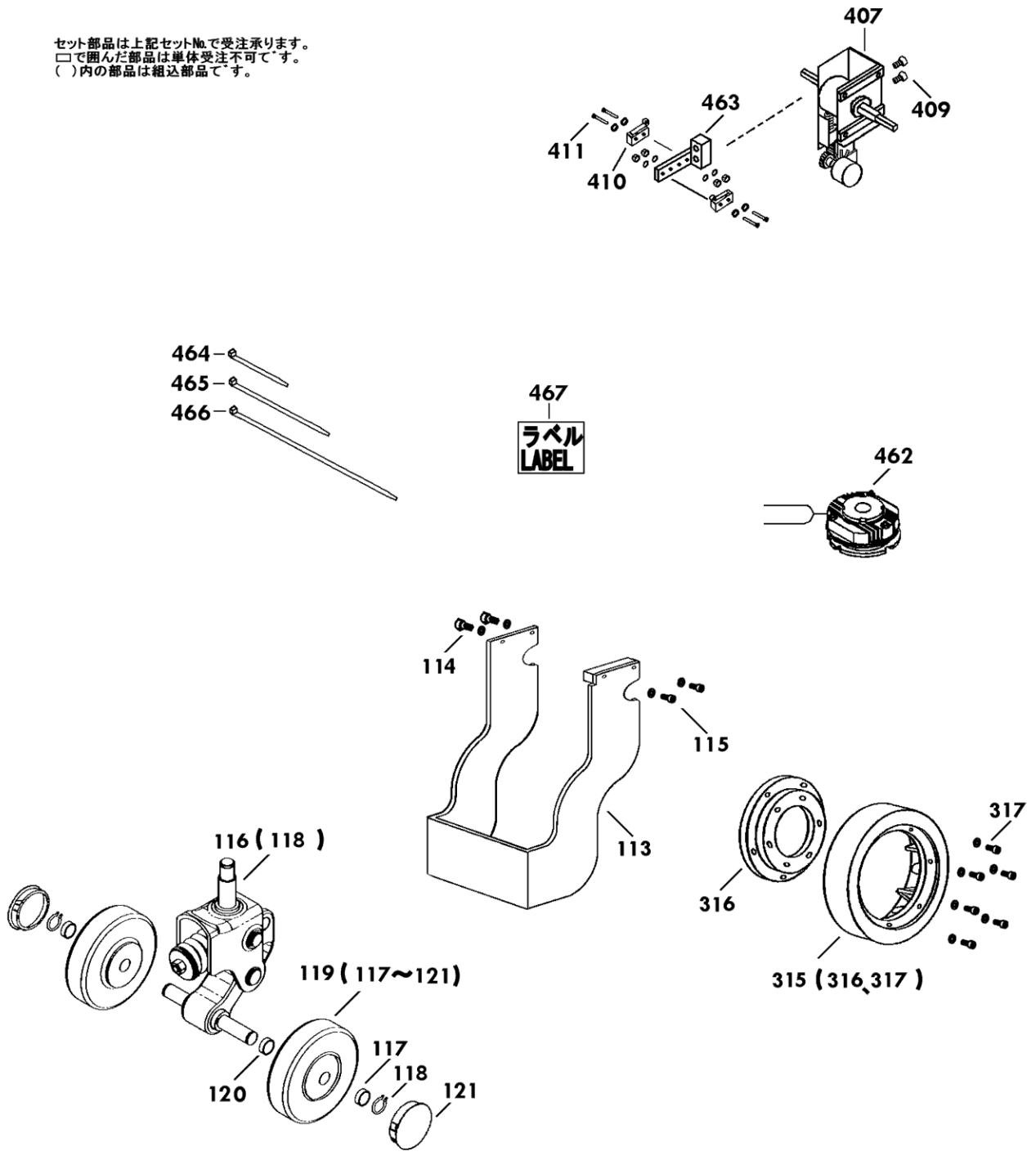

USED No.113～119
No.315～317
No.462～467

改訂-C(0) 1/1
2013/10/03

Copyright 2010 OPK Co,.Ltd All Rights Reserved.

SU25 Fig2.ポンプ部

部品No.	部品名称	種類		員数	備考(Ⅰ)	備考(Ⅱ)
113	ｾﾌﾃｨｶﾊﾞｰ			1		E0-15180-B-113
114	6 ｶｸｱﾅﾂｷﾎﾞﾙﾄｾｯﾄ			2		E0-15180-B-114
115	6 ｶｸｱﾅﾂｷﾎﾞﾙﾄｾｯﾄ			2		E0-15180-B-115
116	ｽﾌﾟﾘﾝｸﾞｾﾂﾁｷｬｽﾀｰBKｾｯﾄ			1	118	E0-15180-B-116
117	ｷｬｽﾀｰﾎｲﾙｶﾗｰ			2		E0-15180-B-117
118	ｽﾅｯﾌﾟﾘﾝｸﾞ			2		E0-15180-B-118
119	ｽﾌﾟﾘﾝｸﾞｷｬｽﾀﾎｲﾙ(ｶﾗｰﾂｷ			2	117-121	E0-15180-B-119
120	固定車輪用カラー			2		E0-15180-B-120
121	ﾎｲﾙｷｬｯﾌﾟ			2		E0-15180-B-121
315	ﾄﾞﾗｲﾌﾞﾎｲｰﾙｾｯﾄ			1	316,317	E0-15180-B-315
316	ｳﾚﾀﾝﾎｲﾙｱﾀｯﾁﾒﾝﾄ			1		E0-15180-B-316
317	6 ｶｸｱﾅﾂｷﾎﾞﾙﾄｾｯﾄ			6		E0-15180-B-317
462	ﾃﾞﾝｼﾞﾌﾞﾚｰｷ			1		E0-15180-B-462
463	ｽｲｯﾁﾌﾞﾗｹｯﾄCOMP			1		E0-15180-B-463
464	ｸﾗﾝﾌﾟﾊﾞﾝﾄﾞ(ｼｮｳ)			5		E0-15180-B-464
465	ｸﾗﾝﾌﾟﾊﾞﾝﾄﾞ			5		E0-15180-B-465
466	ｸﾗﾝﾌﾟﾊﾞﾝﾄﾞ			5		E0-15180-B-466
467	ﾗﾍﾞﾙｲｯｼｷ ｾｯﾄ			1		E0-15180-B-467

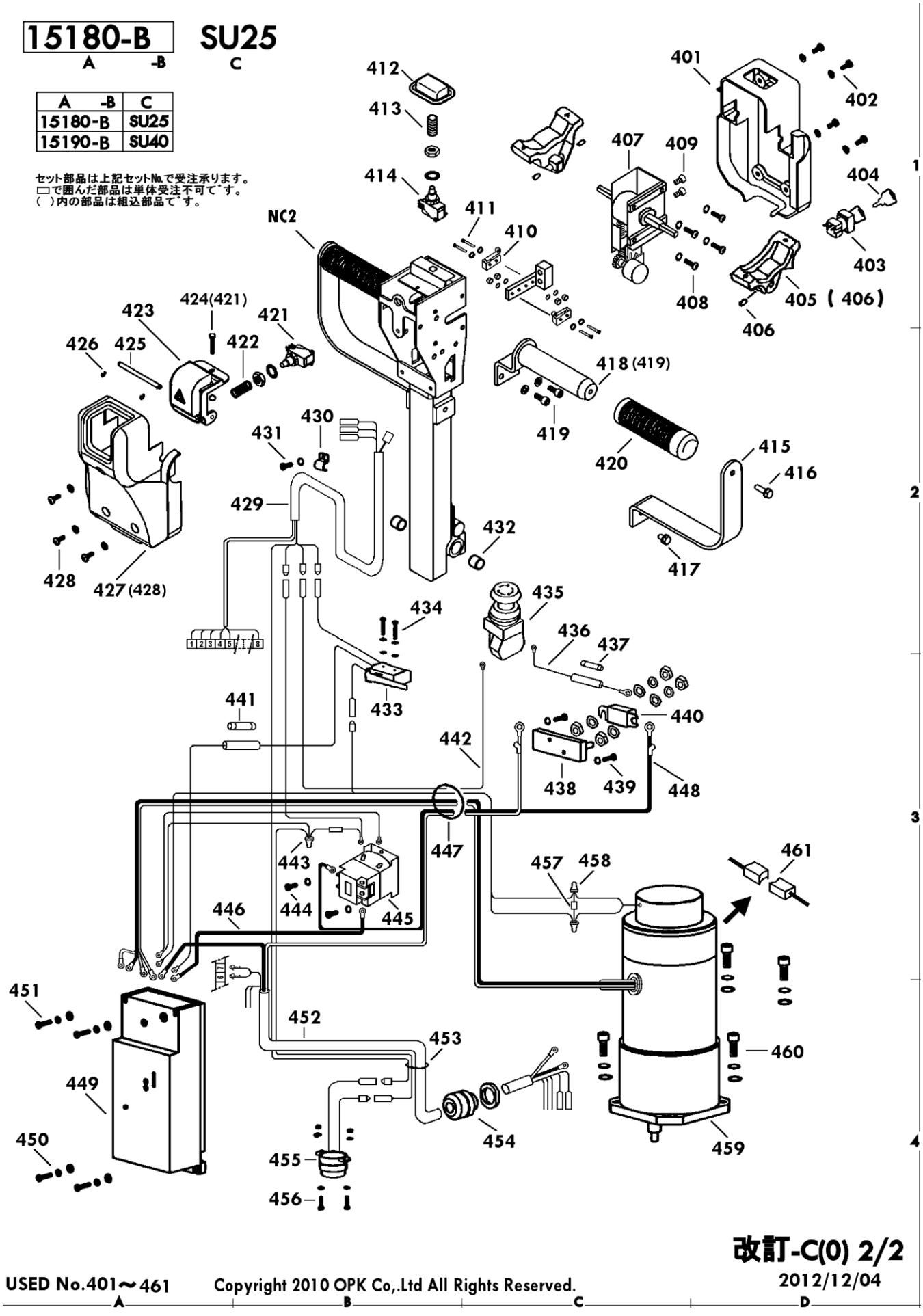

Copyright 2010 OPK Co,.Ltd All Rights Reserved.

SU25 Fig3.電装部

部品No.	部品名称	種類		員数	備考(Ⅰ)	備考(Ⅱ)
401	ｼﾞｭｼｶﾊﾞｰ2(UP･DWｱﾅｱﾘ)			1		E0-15180-B-401
402	6 ｶｸｱﾅﾂｷﾎﾞﾀﾝﾎﾞﾙﾄ(PWﾂｷ)			4		E0-15180-B-402
403	ｷｰｽｲｯﾁ			1		E0-15180-B-403
404	ｽﾍﾟｱｷｰ			1		E0-15180-B-404
405	ﾊﾞﾀﾌﾗｲｽｲｯﾁﾉﾌﾞｾｯﾄ			2	406	E0-15180-B-405
406	ﾎｰﾛｰｽｸﾘｭｰ(ｸﾎﾞﾐｻｷ)			4		E0-15180-B-406
407	ｶﾑﾎﾞｯｸｽCOMP(ｾﾝﾂｷ)			1		E0-15180-B-407
408	ｼﾞｭｳｼﾞｱﾅﾂｷﾅﾍﾞｺﾈｼﾞ			4		E0-15180-B-408
409	ｼﾞｭｳｼﾞｱﾅﾂｷﾅﾍﾞｺﾈｼﾞ			2		E0-15180-B-409
410	ﾏｲｸﾛｽｲｯﾁ			2		E0-15180-B-410
411	ｼﾞｭｳｼﾞｱﾅﾂｷ ﾅﾍﾞｺﾈｼﾞ			2		E0-15180-B-411
412	ｼﾞｺｼｽｲｯﾁｶﾊﾞｰ			1		E0-15180-B-412
413	ｽﾌﾟﾘﾝｸﾞｼﾞｿｳﾊﾝﾃﾝｽｲｯﾁ			1		E0-15180-B-413
414	ﾘﾐｯﾄｽｲｯﾁ			1		E0-15180-B-414
415	ﾊﾝﾄﾞﾙﾊﾟｲﾌﾟｻｻｴｲﾀ			2		E0-15180-B-415
416	6 ｶｸｱﾅﾂｷﾎﾞﾀﾝﾎﾞﾙﾄｾｯﾄ			2		E0-15180-B-416
417	6 ｶｸｱﾅﾂｷﾎﾞﾀﾝﾎﾞﾙﾄｾｯﾄ			2		E0-15180-B-417
418	ﾊﾝﾄﾞﾙﾊﾟｲﾌﾟｾｯﾄ			2	419	E0-15180-B-418
419	6 ｶｸｱﾅﾂｷﾎﾞﾀﾝﾎﾞﾙﾄ			4		E0-15180-B-419
420	ﾊﾝﾄﾞﾙｸﾞﾘｯﾌﾟ			2		E0-15180-B-420
421	ﾘﾐｯﾄｽｲｯﾁ			1		E0-15180-B-421
422	ｽﾌﾟﾘﾝｸﾞｼﾞｿｳﾊﾝﾃﾝｽｲｯﾁ			1		E0-15180-B-422
423	ｽｲｯﾁｶﾊﾞｰｾｯﾄ			1		E0-15180-B-423
424	6 ｶｸﾎﾞﾙﾄｾｯﾄ			1	421	E0-15180-B-424
425	ﾊﾝﾃﾝｽｲｯﾁｶﾊﾞｰﾋﾟﾝ			1		E0-15180-B-425
426	Eｰﾘﾝｸﾞ			2		E0-15180-B-426
427	ｽﾃｱﾘﾝｸﾞｶﾊﾞｰ1ｾｯﾄ			1		E0-15180-B-427
428	6 ｶｸｱﾅﾂｷﾎﾞﾀﾝﾎﾞﾙﾄ(PWﾂｷ)			3		E0-15180-B-428
429	ｺﾝﾄﾛｰﾗｰﾊｰﾈｽ			1		E0-15180-B-429
430	ｹｰﾌﾞﾙｸﾘｯﾌﾟ			1		E0-15180-B-430
431	6 ｶｸｱﾅﾂｷﾎﾞﾙﾄｾｯﾄ			1		E0-15180-B-431
432	ﾌﾞｯｼｭ･ﾄﾞﾗｲﾒｯﾄ			2		E0-15180-B-432
433	ﾘﾐｯﾄｽｲｯﾁ･ｾﾝﾂｷ(SU5)			1		E0-15180-B-433
434	ﾅﾍﾞｺﾈｼﾞｾｯﾄ			2		E0-15180-B-434
435	ｵｼﾎﾞﾀﾝｽｲｯﾁ			1		E0-15180-B-435
436	SUﾊｰﾈｽ(SU3)			1		E0-15180-B-436
437	ｶﾞﾗｽｶﾝﾋｭｰｽﾞ			1		E0-15180-B-437
438	ﾋｭｰｽﾞﾎﾙﾀﾞｰ			1		E0-15180-B-438
439	ｼﾞｭｳｼﾞｱﾅﾂｷﾅﾍﾞｺﾈｼﾞ			2		E0-15180-B-439
440	ﾋｭｰｽﾞ			1		E0-15180-B-440
441	ｶﾞﾗｽｶﾝﾋｭｰｽﾞ			1		E0-15180-B-441
442	SUﾊｰﾈｽ(SU4)			1		E0-15180-B-442
443	SUﾊｰﾈｽ(SU7)			1		E0-15180-B-443
444	ﾅﾍﾞｺﾈｼﾞｾｯﾄ			2		E0-15180-B-444
445	ｺﾝﾀｸﾀｰ			1		E0-15180-B-445
446	SUﾊｰﾈｽ(SU1)			1		E0-15180-B-446
447	*ｼﾞｻﾞｲﾌﾞｯｼｭ			1		E0-15180-B-447
448	SUﾊｰﾈｽ(SU2)			1		E0-15180-B-448
449	SUﾁｮｯﾊﾟｰ(GFﾀｲﾌﾟ)			1		E0-15180-B-449

SU25 Fig3.電装部

部品No.	部品名称	種類		員数	備考(Ⅰ)	備考(Ⅱ)
450	ﾅﾍﾞｺﾈｼﾞｾｯﾄ			2		E0-15180-B-450
451	ﾅﾍﾞｺﾈｼﾞｾｯﾄ			2		E0-15180-B-451
452	ﾌｸｺﾞｳｹｰﾌﾞﾙ			1		E0-15180-B-452
453	ｸﾞﾛﾒｯﾄ			1		E0-15180-B-453
454	ｹｰﾌﾞﾙｸﾗﾝﾌﾟ			1		E0-15180-B-454
455	ﾌﾞｻﾞｰ･ｾﾝｻｷ(SU6)			1		E0-15180-B-455
456	ﾅﾍﾞｺﾈｼﾞｾｯﾄ			2		E0-15180-B-456
457	#ﾀﾞｲｵｰﾄﾞ			1		E0-15180-B-457
458	ﾍｲﾀﾝｾﾂｿﾞｸｼ			2		E0-15180-B-458
459	ｷﾞｬｰﾄﾞﾓｰﾀｰ(ﾌﾞﾚｰｷｻｷ)			1		E0-15180-B-459
460	6 ｶｸｱﾅｻｷﾎﾞﾙﾄｾｯﾄ			4		E0-15180-B-460
461	ｶｰﾎﾞﾝﾌﾞﾗｼ			2		E0-15180-B-461